trygonal

Rotationsdichtung TR20P

axial wirkend

Einbauraum

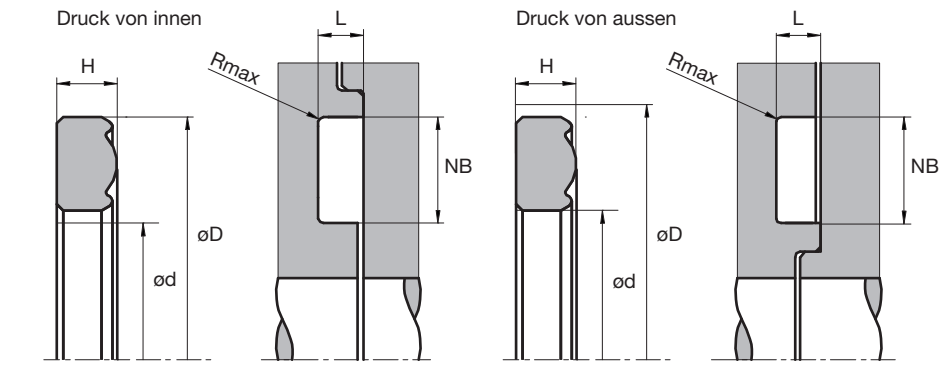

Die Masse s+c sind vom jeweiligen Dichtungstyp abhängig.

Ausführung

- Flanschdichtung für statische Anwendungen
- Je nach Material und Spaltmass für hohe Druckbereich geeignet
- Je nach Material gute chemische wie thermische Beständigkeit

Anwendung

Abgedämpfte Symbole:
Dichtung nur begrenzt einsetzbar.
Bitte kontaktieren sie uns.

Oberflächengüte

Druck	gleichbleibend		pulsierend		
Rautiefen	Rtmax (µm)	Ra (µm)	Rtmax (µm)	Ra (µm)	Materialanteil
Gleitfläche[1]	12,5	3,2	6,3	1,6	Traganteil: 50 – 95% bei einer Schnitttiefe von 0,5 x Rz ausgehend von Cref = 0%
Nutgrund[2]	12,5	3,2	6,3	1,6	
Nutflanken	12,5	3,2	6,3	1,6	

[1] Rtmax/Ra bei dynamischer Anwendung: 1,6 µm/0,4 µm [2] Rtmax/Ra bei dynamischer Anwendung: 6,3 µm/1,6 µm

Standardabmessungen

ød h11 (mm)	NB (mm)	L +0,2 (mm)	H (mm)
≥ 5 – ≤ 75	7,5	2,5	2,7
> 75 – ≤ 100	8	4	4,4
> 100 – ≤ 150	10	5	5,5
> 150 – ≤ 200	12,5	6	6,5
> 200 – ≤ 350	15	7,5	8,2
> 350 – ≤ 600	20	10	11,0

Material und Einsatzparameter

Dichtelement	Temp. (°C)	max. Gleitgeschw. (m/s)	max. Druck
HPU premium	-30 – +110	nur für statische Anwendungen empfohlen	800 bar (80 MPa)
HPU diet	-20 – +110	nur für statische Anwendungen empfohlen	800 bar (80 MPa)
HPU lubric	-20 – +110	nur für statische Anwendungen empfohlen	800 bar (80 MPa)
HPU taiga	-50 – +110	nur für statische Anwendungen empfohlen	800 bar (80 MPa)

Die angegebenen Einsatzparameter sind allgemein gültige Werte und dürfen nicht gleichzeitig zur Anwendung kommen.
Eine Bestellung kann unter den Angaben von Profiltyp, Material und vorgegebenen Einbauraumabmessungen erfolgen.

Unsere anwendungstechnische Empfehlung erfolgt nach bestem Wissen, gilt jedoch nur als unverbindlicher Hinweis, auch in Bezug auf etwaige Schutzrechte Dritter, und befreit Sie nicht von der eigenen Prüfung der von uns gelieferten Produkte auf ihre Eignung hin. Anwendung, Verwendung und Verarbeitung der Produkte erfolgen außerhalb unserer Kontrollmöglichkeiten und liegen daher ausschließlich im Verantwortungsbereich des Kunden. Sollte dennoch eine Schuldverletzung in Frage kommen, so ist diese für alle Schäden auf den Wert der von uns gelieferten und von Ihnen eingesetzten Ware begrenzt. Selbstverständlich gewährleisten wir die einwandfreie Qualität unserer Produkte nach Maßgabe unserer Allgemeinen Verkaufs- und Lieferungsbedingungen.