trygonal

# Kolbendichtung TK50

## Hydraulik, doppeltwirkend

### Einbauraum

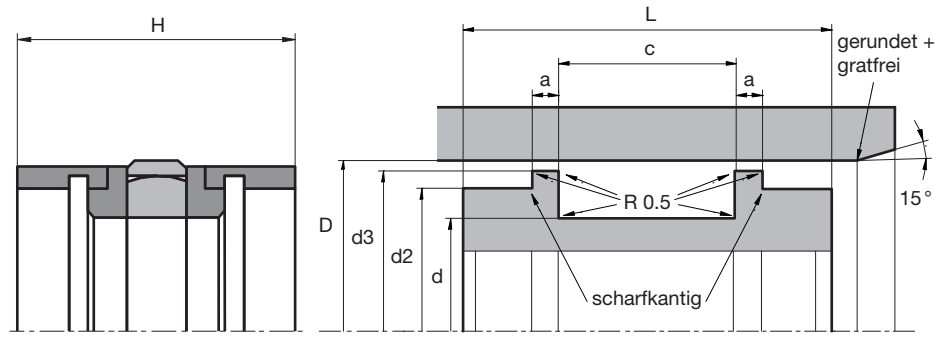


Die Masse s+c sind vom jeweiligen Dichtungstyp abhängig.

### Ausführung

- Gleitring Dichtsatz inklusive Backup- und Führungsringen
- Für raue Beanspruchungen mit grösseren Spaltmassen
- Einsatz hauptsächlich in Baumaschinen

### Anwendung

Abgedämpfte Symbole:
Dichtung nur begrenzt einsetzbar.
Bitte kontaktieren sie uns.

### Oberflächengüte

| Rautiefen | Rtmax (µm) | Ra (µm) | Materialanteil |
|---|---|---|---|
| Gleitfläche | ≤ 1,5 | 0,3 – 0,5 | Traganteil: 50 – 95% bei einer Schnitttiefe von 0,5 x Rz ausgehend von Cref = 0% |
| Nutgrund | ≤ 6,3 | ≤ 0,8 | |
| Nutflanken | ≤ 15 | ≤ 3,2 | |

### Standardabmessungen

| øD H8 (mm) | ød h9 (mm) | ød2 h9 (mm) | ød3 h9 (mm) | H = L (mm) | c (mm) | a (mm) |
|---|---|---|---|---|---|---|
| 40 | D – 14 | D – 8 | D – 4 | 32 | 15,5 | 3,5 |
| 41 – 45 | D – 14 | D – 8 | D – 4 | 32 | 15,5 | 3 |
| 46 – 75 | D – 16 | D – 8 | D – 4 | 39 | 20,5 | 3 |
| 76 – 120 | D – 18 | D – 8 | D – 4 | 43 | 22,5 | 3 |
| 121 – 160 | D – 22 | D – 8 | D – 4 | 53 | 26,5 | 4 |
| 161 – 180 | D – 22 | D – 8 | D – 4 | 57 | 26,5 | 6 |
| 181 – 200 | D – 25 | D – 8 | D – 4 | 64 | 31,5 | 4,5 |
| 201 – 225 | D – 25 | D – 8 | D – 4 | 71 | 31,5 | 8 |
| 226 – 300 | D – 25 | D – 8 | D – 4 | 85 | 31,5 | 15 |
| > 300 | | D – 30 | D – 8 | D – 4 | 80 | 36,5 8,5 |

### Material und Einsatzparameter

| Dichtelement | Vorspannelement | Stützring | Temp. (°C) | max. Gleitgeschw. (m/s) | max. Druck[1] |
|---|---|---|---|---|---|
| PTFE bronze wear | NBR / FPM / EPDM | POM / PA6G[2] | -30 – +100 | 1 | 360 bar (36 Mpa) |
| PTFE carbon slide | NBR / FPM / EPDM | POM / PA6G[2] | -20 – +100 | 1 | 360 bar (36 Mpa) |

[1] Druckwerte in Abhängigkeit vom Spaltmaß. [2] ≤ Ø280mm: POM ; > Ø280mm: PA6G

Die angegebenen Einsatzparameter sind allgemein gültige Werte und dürfen nicht gleichzeitig zur Anwendung kommen.
Eine Bestellung kann unter den Angaben von Profiltyp, Material und vorgegebenen Einbauraumabmessungen erfolgen.

Unsere anwendungstechnische Empfehlung erfolgt nach bestem Wissen, gilt jedoch nur als unverbindlicher Hinweis, auch in Bezug auf etwaige Schutzrechte Dritter, und befreit Sie nicht von der eigenen Prüfung der von uns gelieferten Produkte auf ihre Eignung hin. Anwendung, Verwendung und Verarbeitung der Produkte erfolgen außerhalb unserer Kontrollmöglichkeiten und liegen daher ausschließlich im Verantwortungsbereich des Kunden. Sollte dennoch eine Schuldverletzung in Frage kommen, so ist diese für alle Schäden auf den Wert der von uns gelieferten und von Ihnen eingesetzten Ware begrenzt. Selbstverständlich gewährleisten wir die einwandfreie Qualität unserer Produkte nach Maßgabe unserer Allgemeinen Verkaufs- und Lieferungsbedingungen.